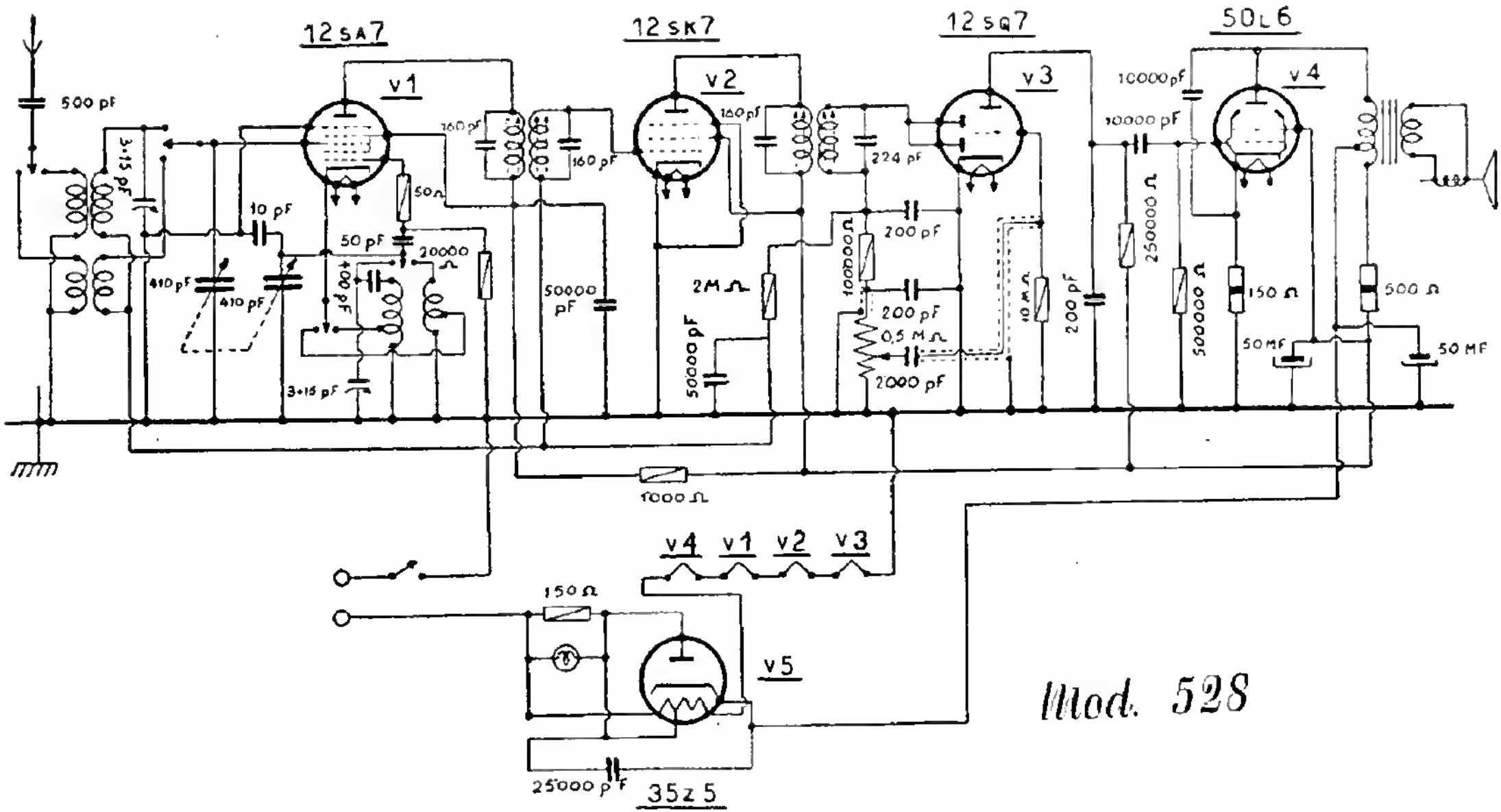

RADIO SUPERLA - Mod. 528 - Ad alimentazione diretta. Gamma onde medie (da 200 a 590 m) e corte (da 16 a 54 m). Media frequenza: 468,5 kc. Altoparlante a magnete permanente. Potenza d'uscita: 2 W. Un capo della rete-luce è collegato al telaio.